RL4809 Transmetteur

Série PRO RL4800

Faisant partie de la série d'émetteurs radio **Hanwell** RL4800, le RL4809 est un émetteur à double canal avec 2 entrées 4-20 mA pour une utilisation interne ou externe.

Fonctionnalités

- ✓ Deux entrées 4-20mA pour alertes de pompe, machine, niveau, porte ou mesure de CO2
- ✓ 50.000 mesures par canal pour une autonomie batterie moyenne de 18 mois
- ✓ Pile et socquet USB accessibles aisément
- ✓ Matériel de catégorie supérieure avec sondes de haute précision
- ✓ Signal radio à faible puissance pour transmission longue distance (3km en champ libre
- ✓ Conforme aux directives RoHS, EU and WEEE
- ✓ Marquage CE

Utilisations Typiques

- Contrôle de qualité de l'air ambient dans les bâtiments publics
- Mesure de niveau
- Alerte porte ouverte/fermée
- Machine ON/OFF

Demandez un test de portée radio.

Nous vous prouverons qu'il n'y a pas d'équivalent.

Code Produit: RL4809-434.075 (autres fréquences disponibles)

Spécifications techniques	
Dimensions	110 x 80 x 35mm
Poids	200 grammes
Alimentation	Pile Lithium 3,6V AA
Matériaux boîtier	ABS & PC (Rating : IP30)
Instrument operationnel de/à	-20°C à +65°C dans un environnement HR non-condensable
Capacité mémoire	50.000 données par canal (effac. Les + anciennes données si mémoire pleine)
Température de stockage	-40°C à +60°C

Entrées	
Entrées	Double canal de 4 à 20mA
Impédance d'entrée	100 Ohms
Fréquence des mesures	Dépend de l'intervalle de transmission/enregistr.
Intervalle Transmission	Paramétrable par l'utilisateur (30sec à 300sec)
Résolution	0,02mA
Précision	+/-1%

Fonctions Radio Transmetteur	
Options Fréquences	Diverses fréquences entre 433-458MHz
Puissance radio	10mW
Portée radio	3km en champ libre
Autonomie	Jusqu'à 18mois selon utilisation
Logiciel requis	W900 – Package Software Standard EMS W906 – Package Software Validé EMS
Compatibilité Logiciels	EMS – Synergy - Radiolog
Hardware requis	SR2 – Smart Récepteur REP – Relais Répéteur

Accessoires	
3.7 V AA Pile Lithium	88706
Câble USB	Y055

Disclaimer: The information contained herein is believed to be reliable. Ellab Monitoring Solutions Ltd is not responsible for any incorrect or incomplete information on this datasheet and the information or product maybe changed without notice. Customers should obtain and verify the latest relevant information before placing orders for Hanwell products.

Codine s.a.
Distributeur officiel France et Belgique
7c av. Newton B1300 Wavre
+32(0)10 22 62 67 – www.codine.be

hanwell.com

Tel: +44 (0)1462 688070 | Email: sales.hanwell@ellab.com

CO_2 Concentration Sensor

J256-07	Part codes
	J256-07

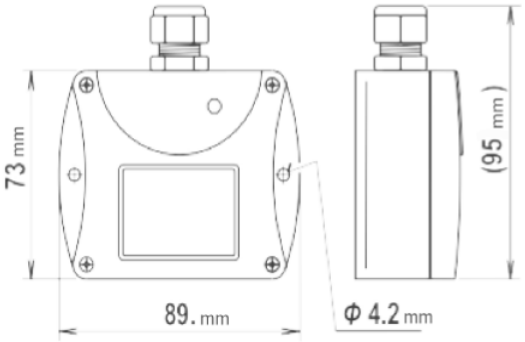

Specifications	
Operating Temperature of CO2 Measurement	-30°C to +60°C
Measuring range	0 to 2000ppm
Accuracy	±50ppm +2% of measured value
Temperature Dependence	-20°C to +45°C typ. 2ppm CO_2/ °C
Analog output	4-20mA
IP Rating of housing	IP30
Cable	3 metre

Disclaimer: The information contained herein is believed to be reliable. Ellab Monitoring Solutions Ltd is not responsible for any incorrect or incomplete information on this datasheet and the information or product maybe changed without notice. Customers should obtain and verify the latest relevant information before placing orders for Hanwell products.

Codine s.a.
Distributeur officiel France et Belgique
7c av. Newton B1300 Wavre
+32(0)10 22 62 67 – www.codine.be

hanwell.com

Tel: +44 (0)1462 688070 | Email: sales.hanwell@ellab.com